Каталог запасних частин

Saunier Duval

Semia F 24 з кнопками

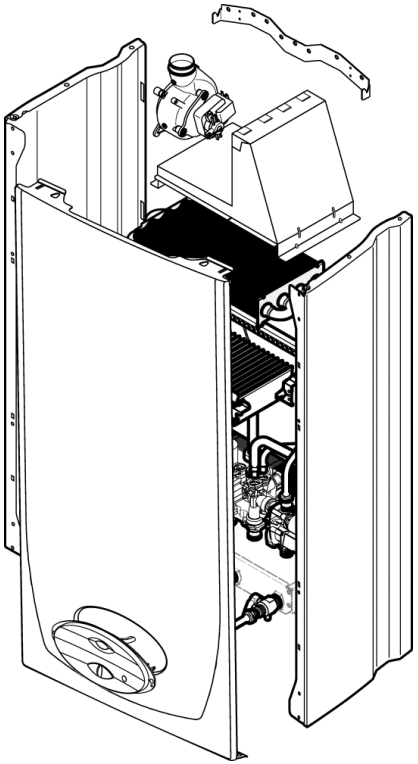

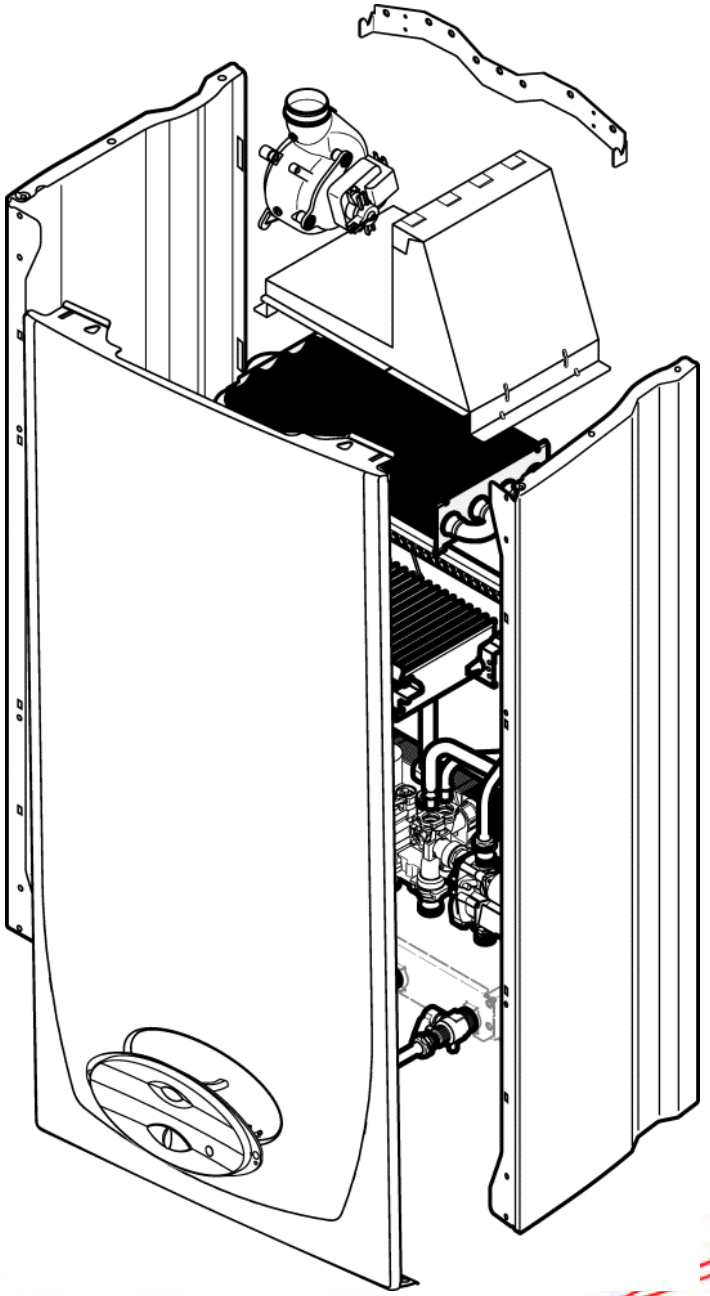

0020039168	*1*	*Фасадна кришка*
0020058283	*1*	*Панель управління*
S10004	*1*	*Бічна кришка*
S54656	*50*	*Гвинт 4.2X13.5*

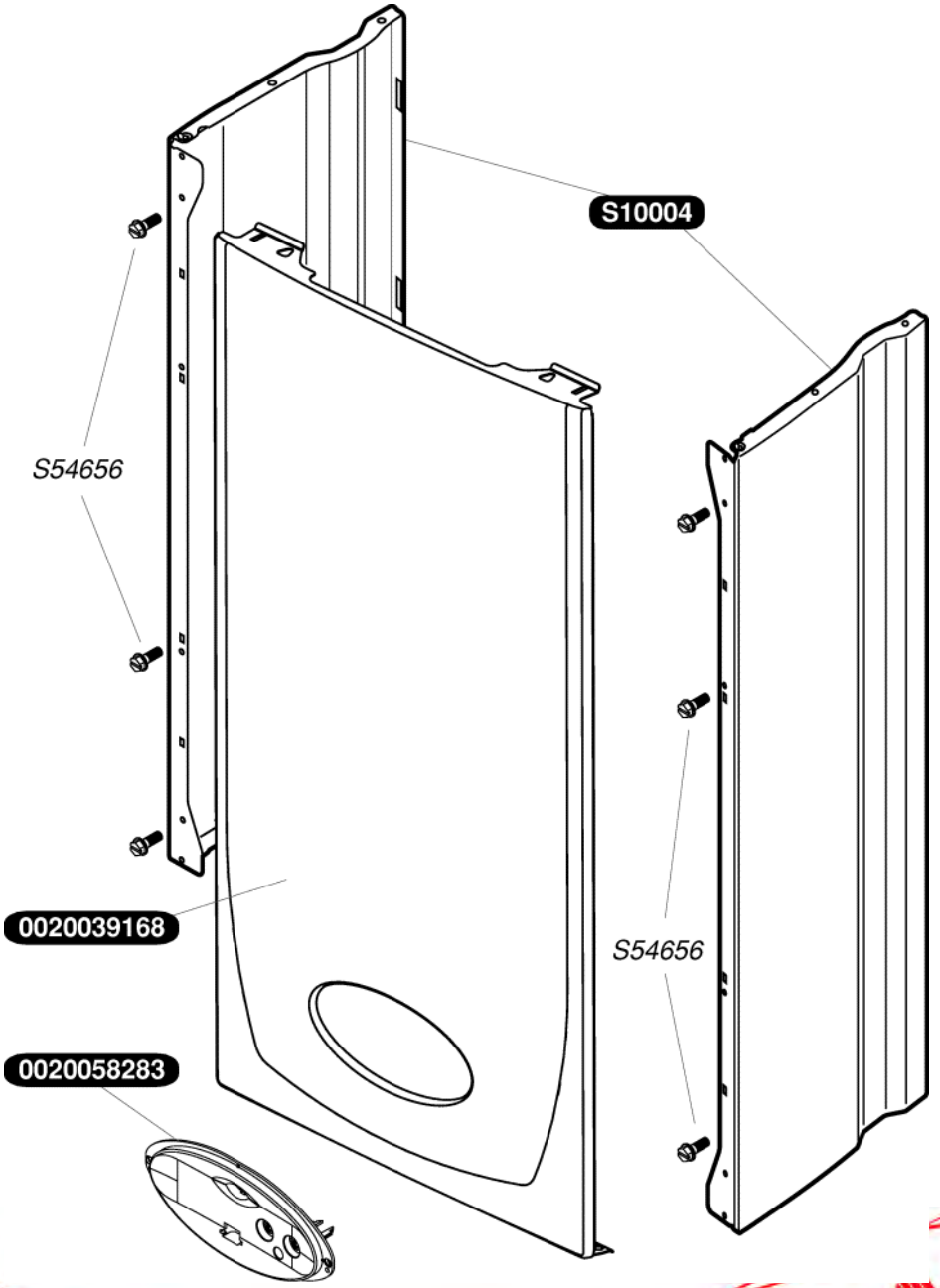

0020039170	***2***	*Прокладка фасадної кришки*
0020039171	***1***	*Козирок*
0020039172	***2***	*Вставка фасадної кришки*
S10409	***3***	*Муфти для проходу трубок*
S12062	***1***	*Планка підвісу*
S12072	***1***	*Прокладка бокової кришки*

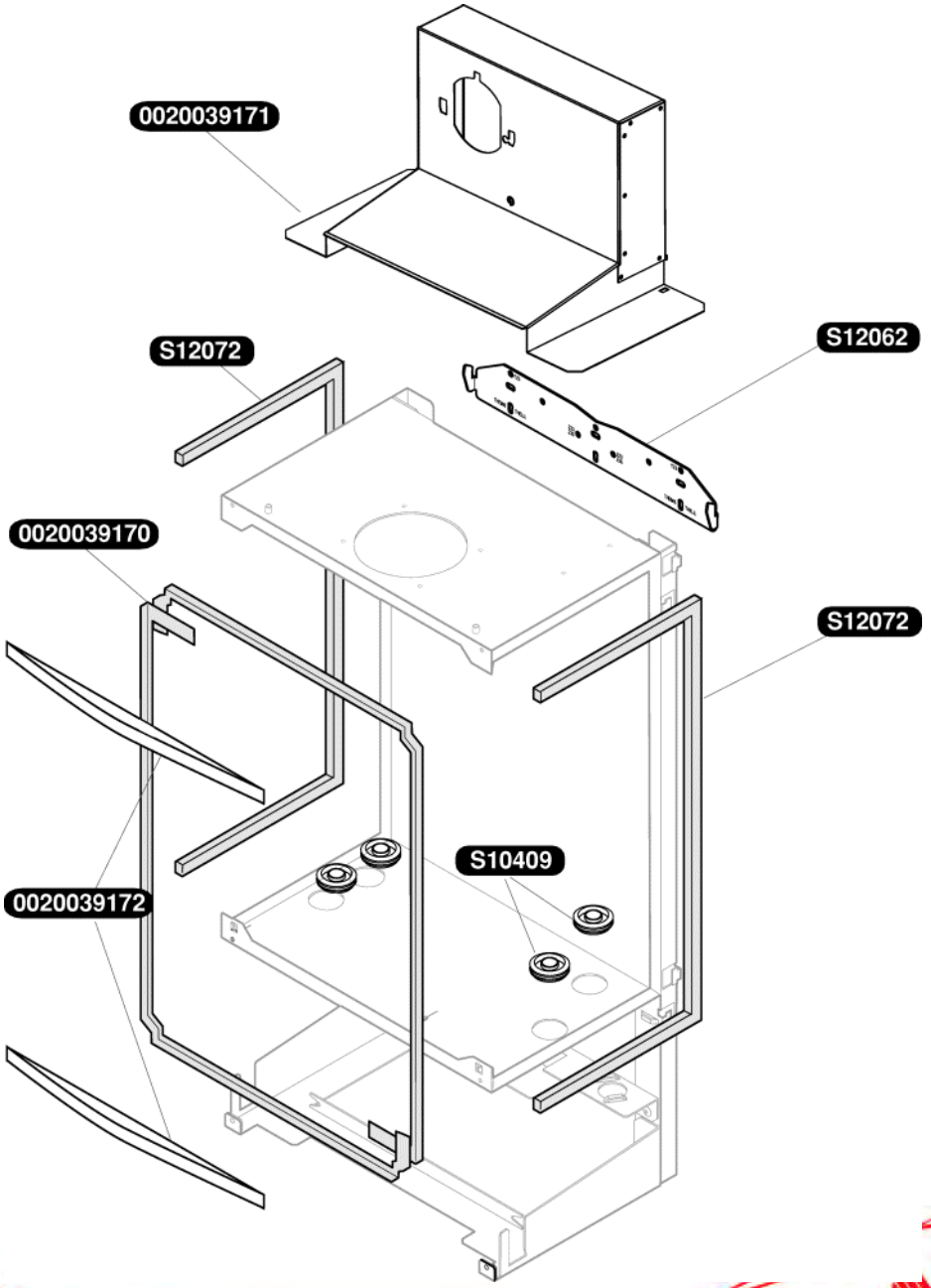

0020018487	**1**	*Прокладка (компл.10шт)*
0020039181	**1**	*Ізоляція камери згоряння*
0020039183	**1**	*Тепловимінник*

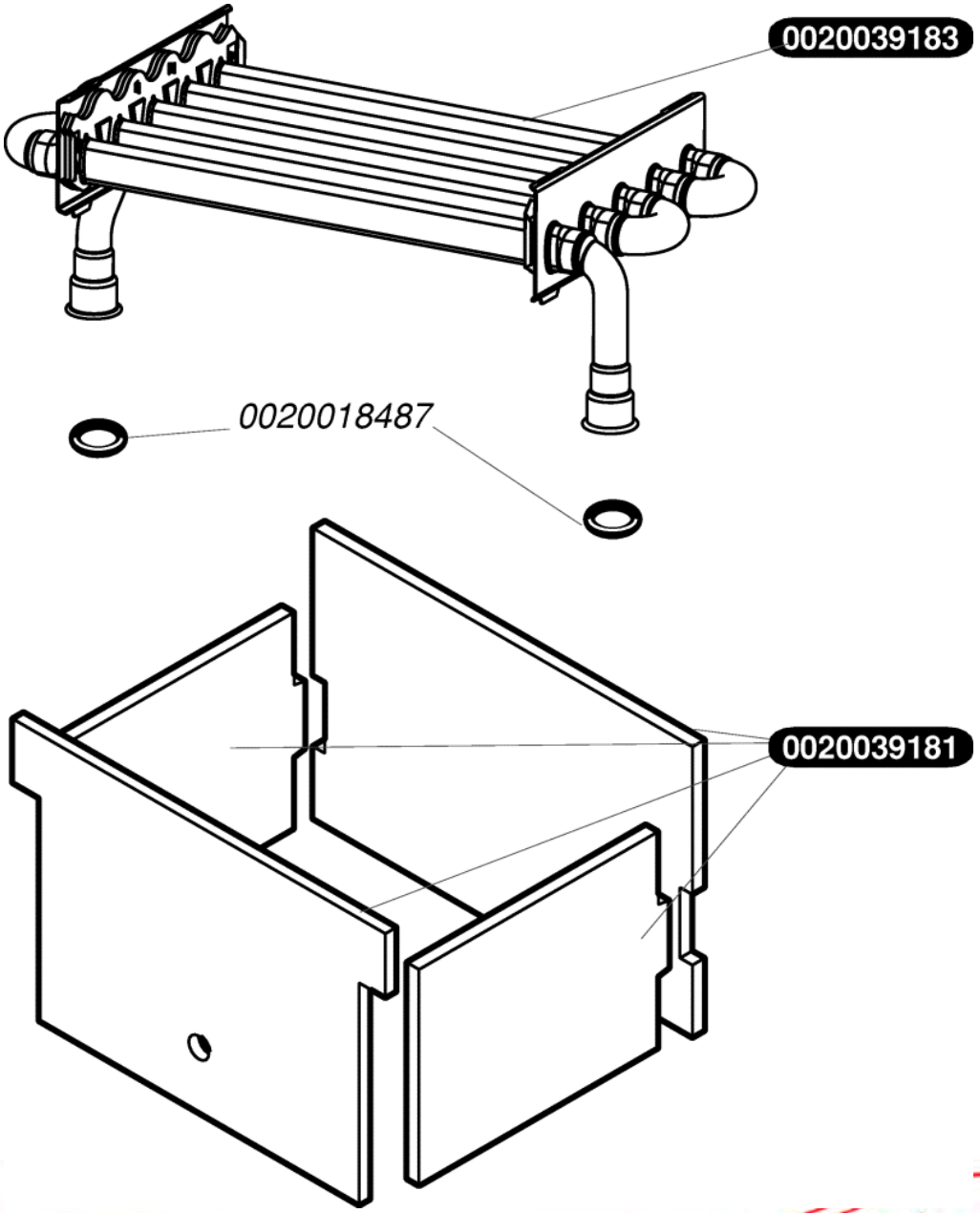

0020039174	1		Пальник
0020039175	1		Електрод розпалювання
0020039176	1		Іонізаційний електрод
0020039177	1	A	Колектор з соплами G20
S54656	50		Гвинт
S54852	100		Прокладка
S54906	50		Гвинт

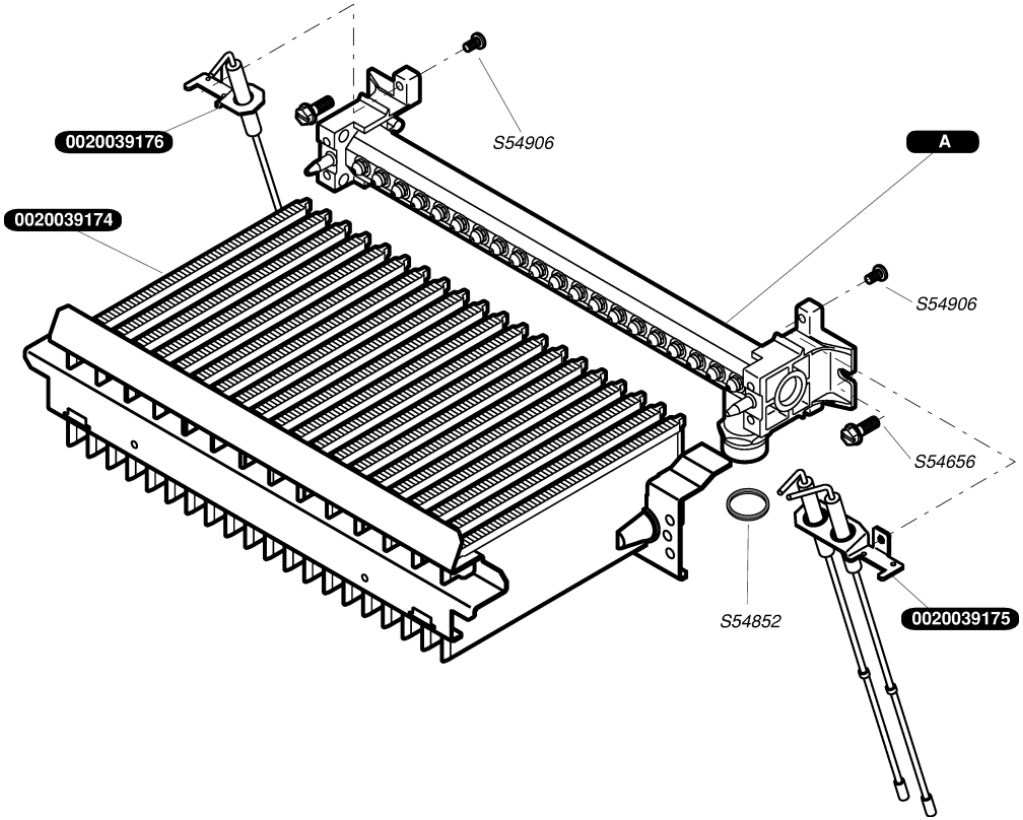

0020039187	1	Газовий клапан з регулятором -8мм
0020039190	1	Рушій газового клапану -8мм
0020059255	5	Прокладка кільцева
S54852	100	Прокладка (компл.100)

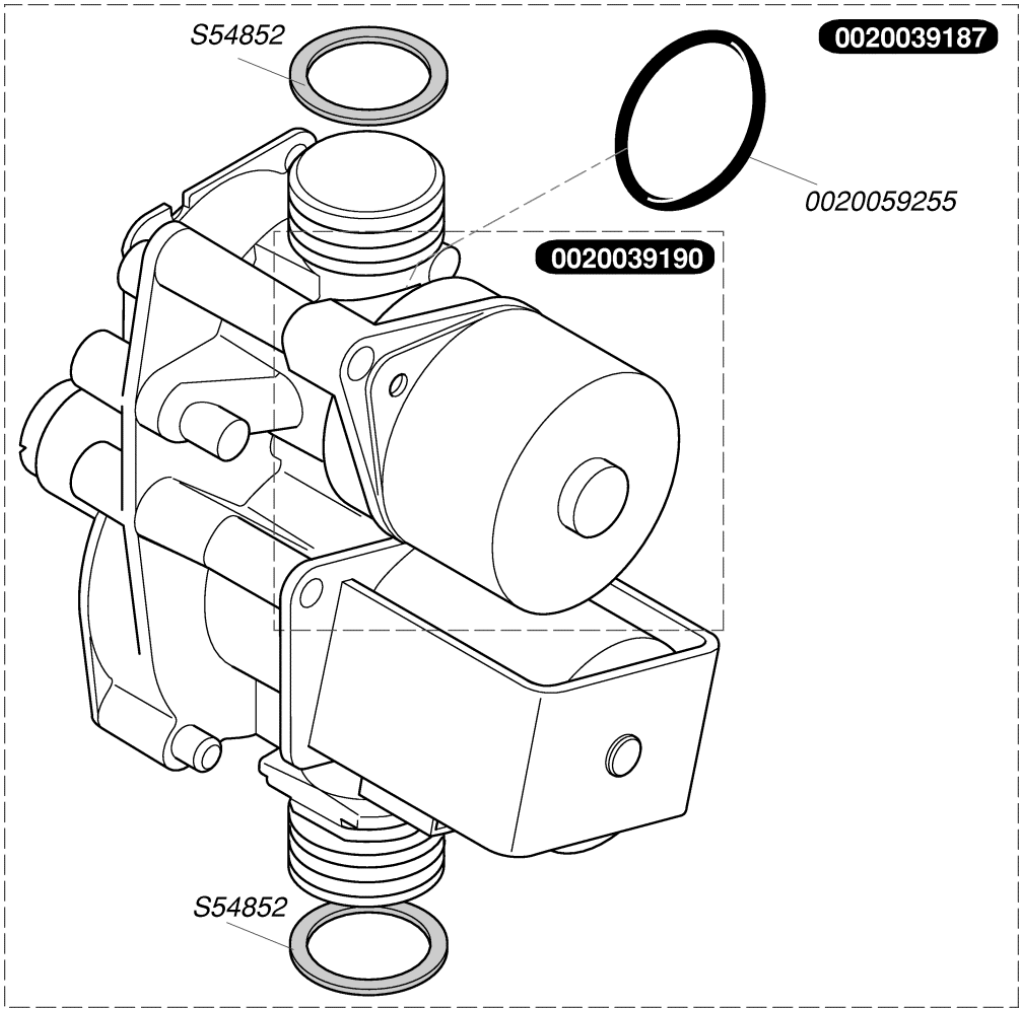

0020039184	1	Аварійний термостат з фіксатором
0020039198	1	Датчик тяги (маностат)
0020039200	1	Кабель вентилятора
0020039201	1	Джгут кабелів
0020039203	1	Кабель живлення
0020039206	1	Панель електрична
0020058286	1	Плата основна
56517	5	Запобіжник 2А (компл.5шт.)

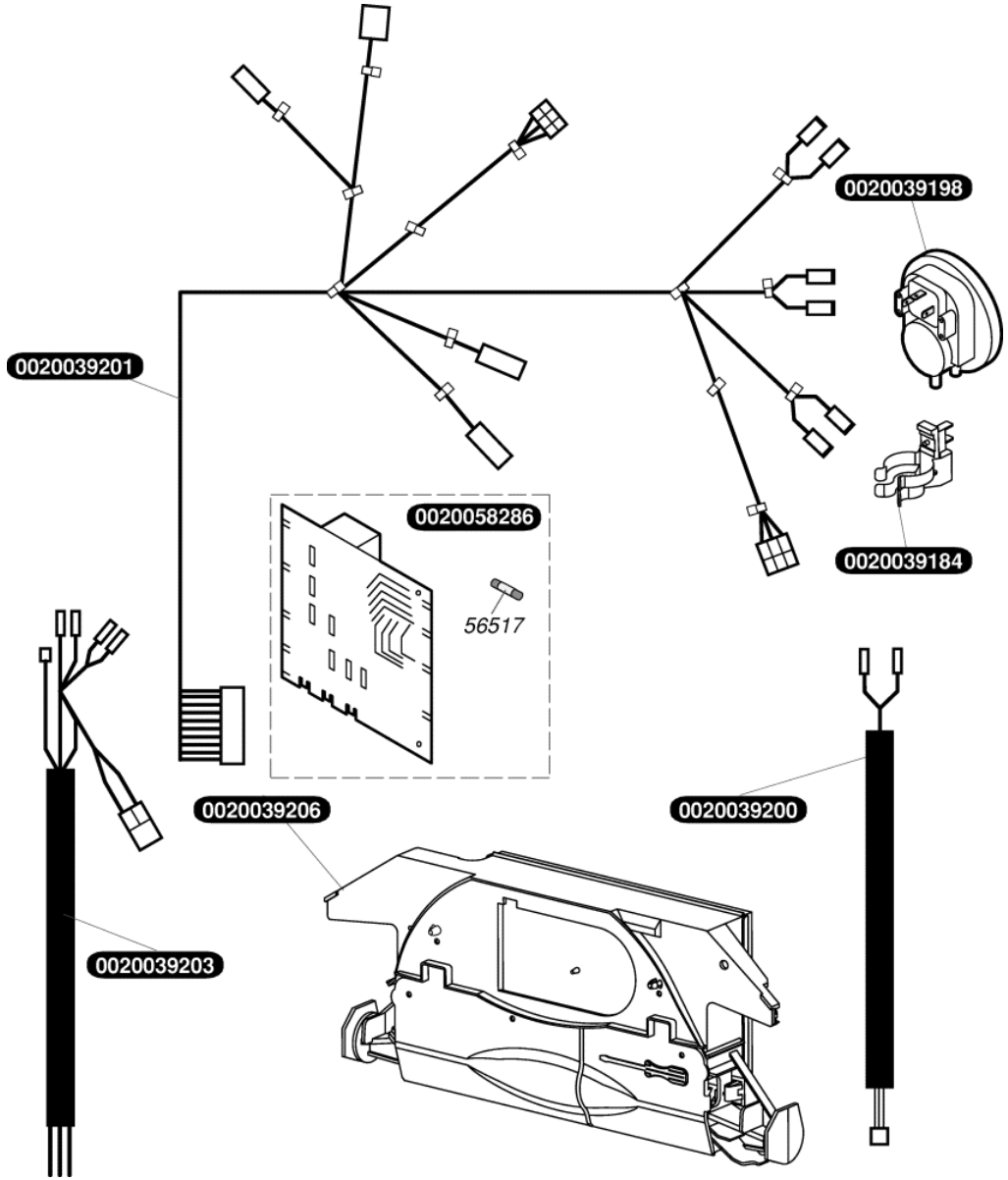

0020037112	1	Насосна гідрогрупа
0020037114	1	Манометр
0020037115	1	Держак манометра
0020037988	1	Гідроблок без мотора
S10244	1	Фільтр опалення
S10245	1	Автоматичний повітровідділювач
S10247	1	Кран дренажу
S10359	10	Фіксатор
S54661	20	Кільце
S54662	10	Фіксатор10
S54664	20	Кільце
S54665	20	Кільце

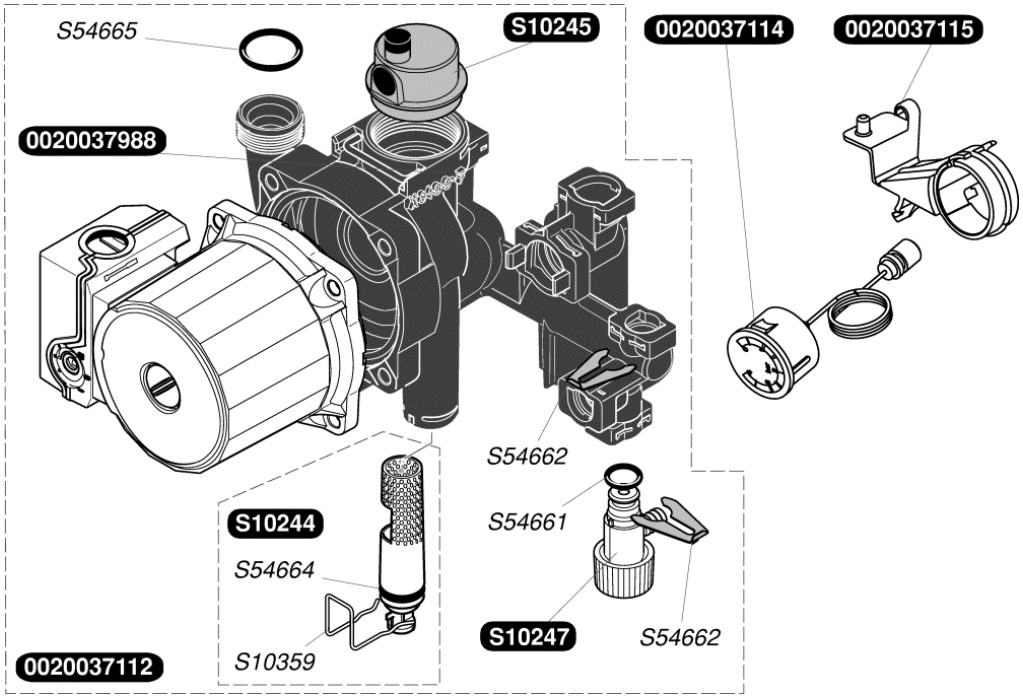

54659	**50**	*Гвинт*
S10058	**1**	*Тепловимінник ГВП*
S54660	**20**	*Прокладка*

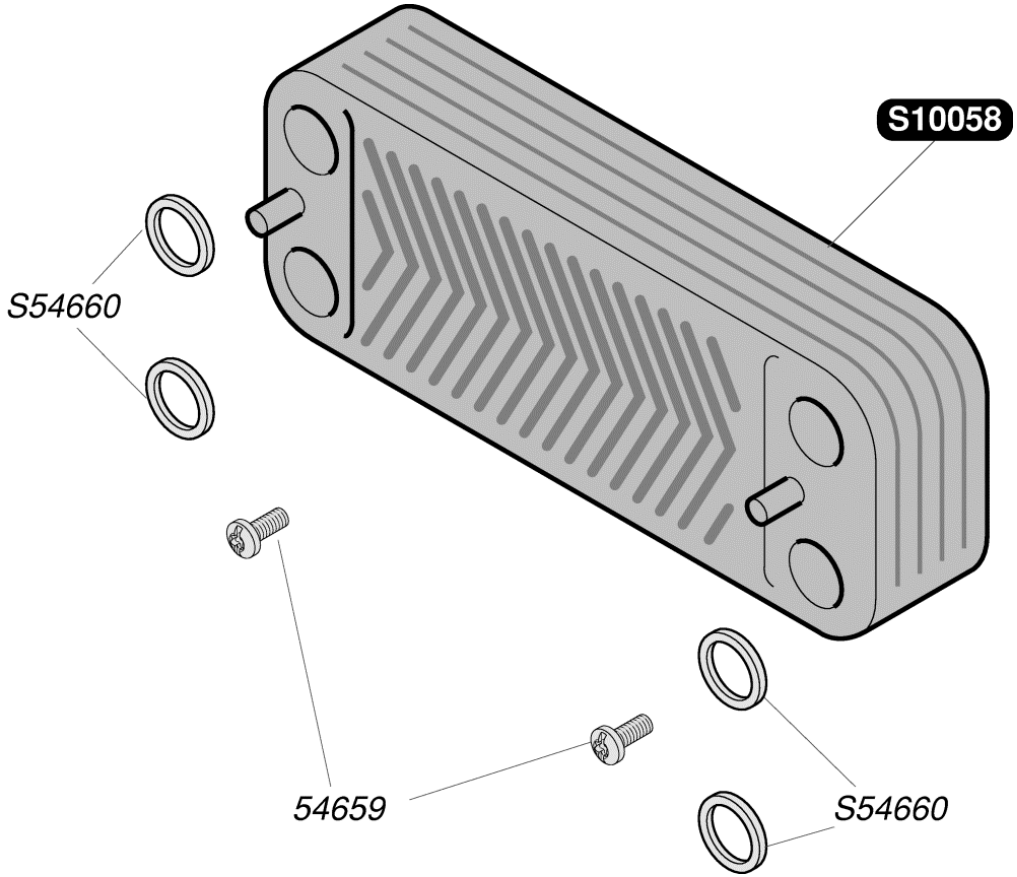

0020037113	1	3 ходовий клапан
S10067	1	Запобіжний клапан 3 Бар
S10072	1	Зворотній клапан
S10537	1	Рушій 3 ходового клапана
S10890	1	Пробка
S54550	10	Фіксатор
S54657	10	Фіксатор
S54661	20	Кільце
S54662	10	Фіксатор
S54840	10	Кільце

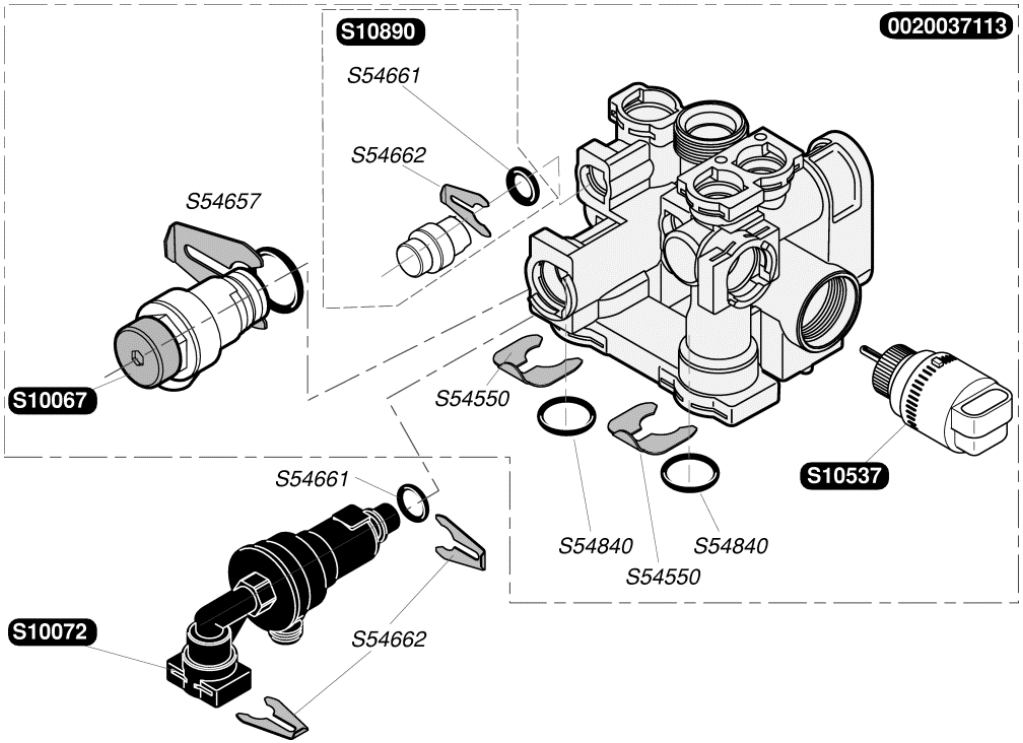

0020018449	5	Кабель датчика протоку
0020018450	10	Фіксатор
S10068	1	Подовжувач
S10070	1	Кран підживлення
S10246	1	Фільтр ГВП
S10249	1	Zтрубка
S54550	10	**Фіксатор**
S54657	10	**Фіксатор**
S54658	20	**Кільце(компл.20)**
S54661	20	Кільце
S54662	10	**Фіксатор**
S54840	10	Кільце
S57202	1	Датчик протоку

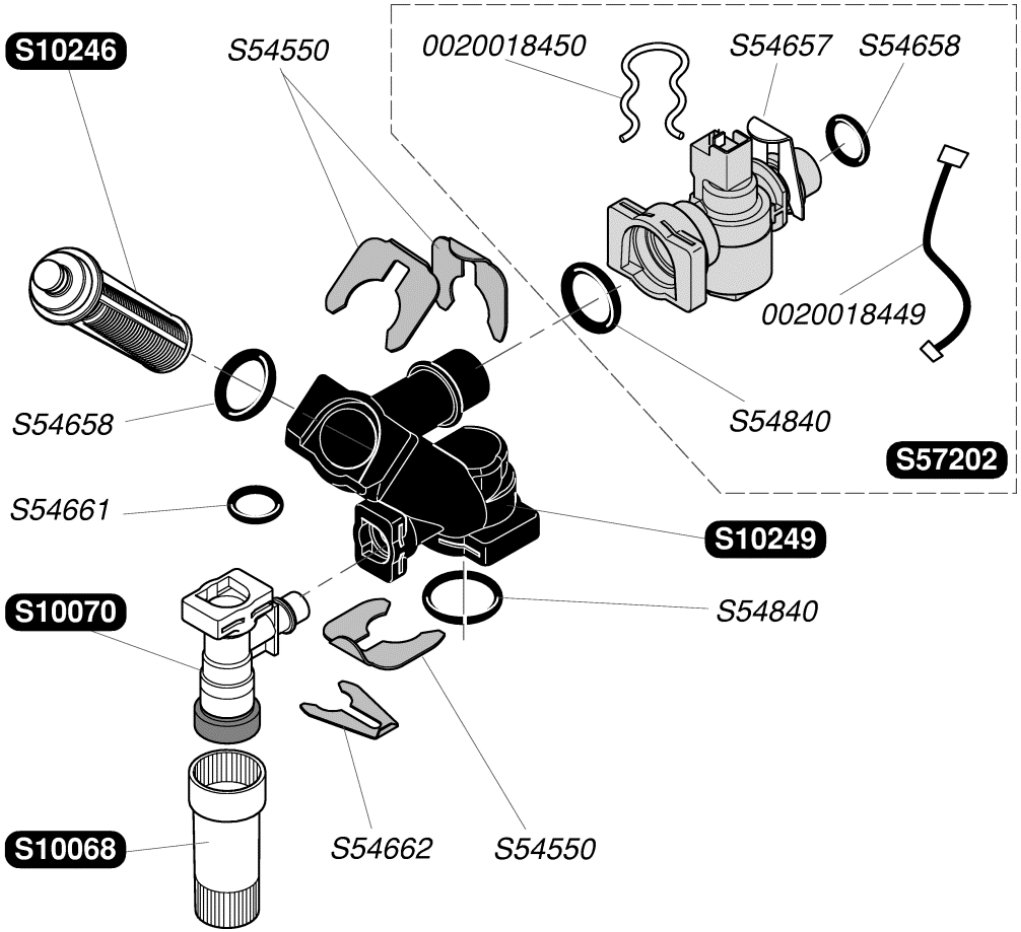

0020018487	**10**	Прокладка(комплект10шт.)
0020039184	**1**	Термостат робочий з фіксатором
0020039192	**1**	Трубка опалення
0020039193	**1**	Трубка насосу
0020039195	**1**	Телескопічна трубка
0020039196	**1**	Газова трубка
S54665	**20**	Кільце
S54852	**100**	Прокладка

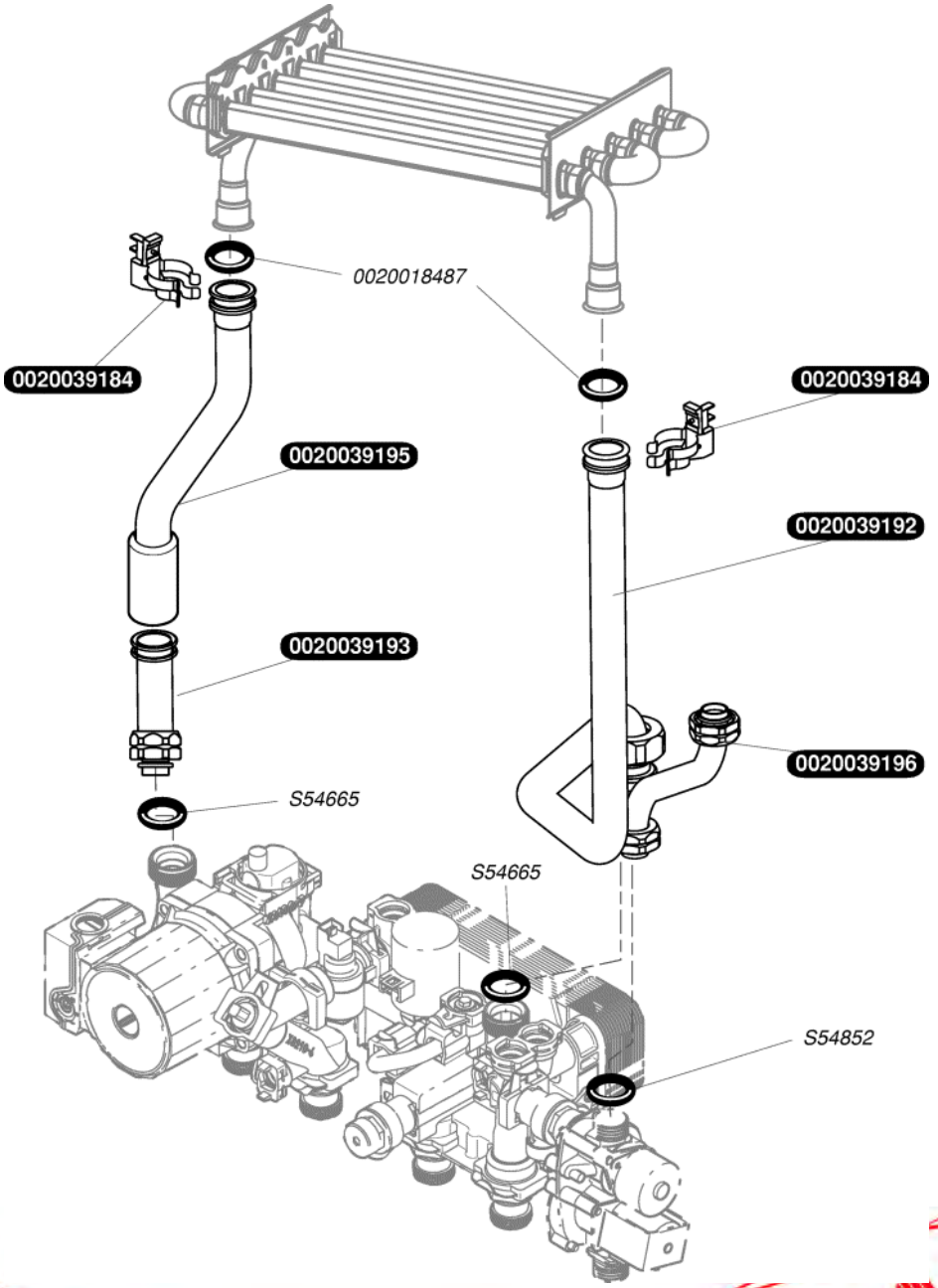

Компенсатор об’єму

0020057805	1	Компенсатор об’єму 7л
0020061368	1	Шланг компенсатору об’єму
S54656	50	Прокладка 4,2X13,5 (компл.50шт.)
S54661	20	Прокладка кільцева (компл.20шт.)
S54662	10	Фіксатор (компл.10 шт)

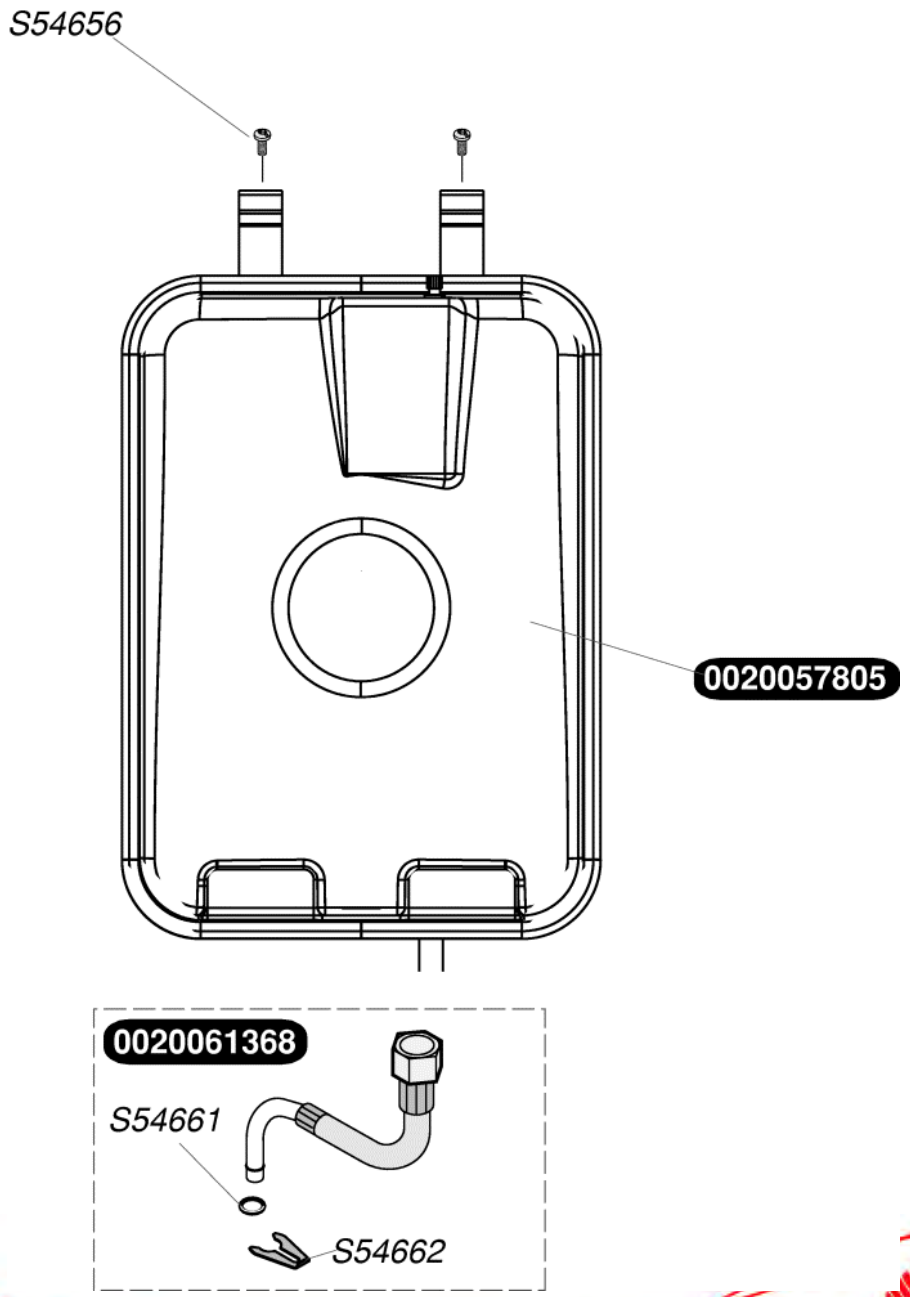

S10120	**50**	Прокладка
S10125	**10**	Обмежувач витратводи 12л
S10304	**1**	Комплектпрокладок+обмежувач12л
S10364	**1**	Прокладка
S54182	**100**	Прокладка
S54852	**100**	Прокладка
S56507	**50**	Прокладка 3/4

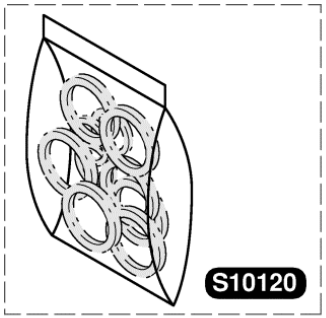

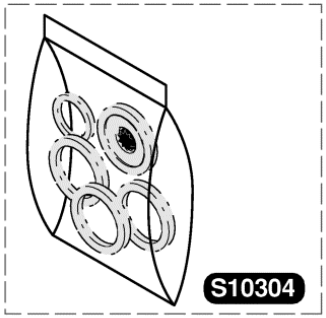

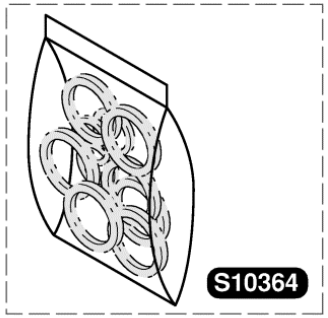

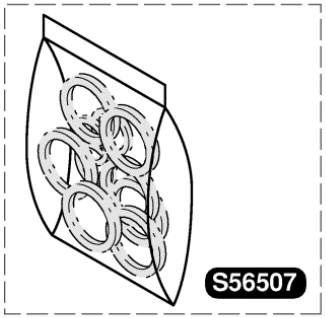

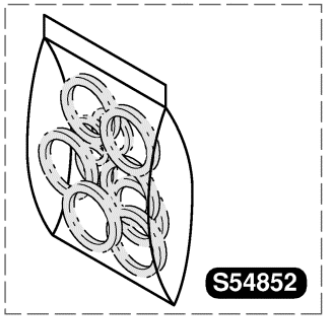

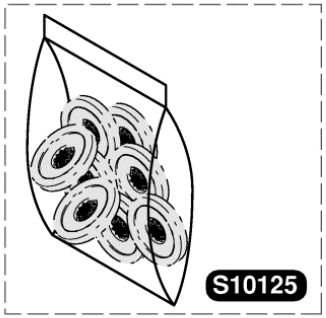

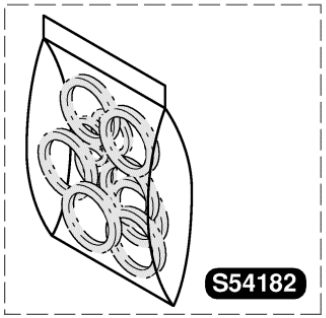

0020039173	*1*	*Гнучка трубка вентилятора*
0020039199	*1*	*Вентилятор*
0020046403	*1*	*Діафрагма*
S10478	*1*	*Кільце*

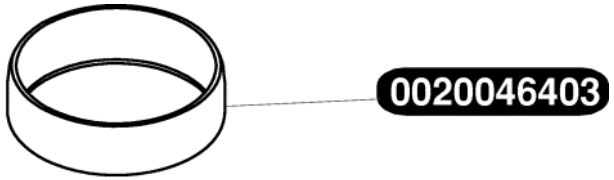

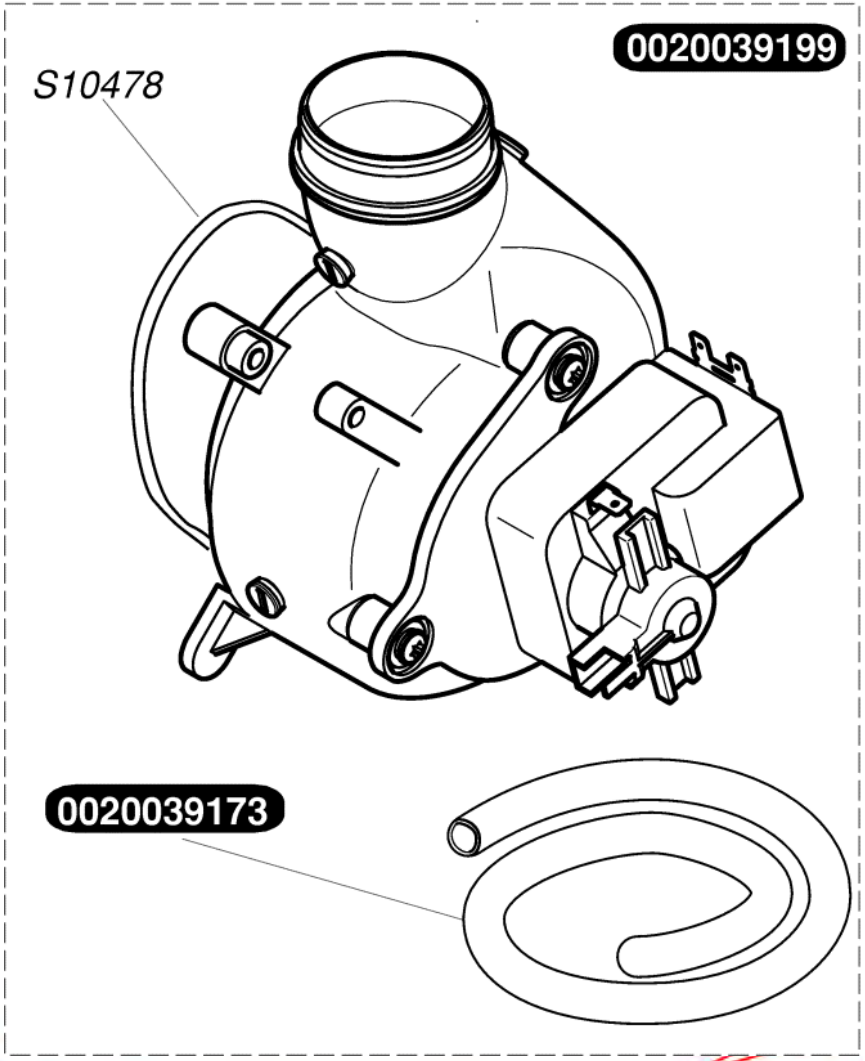

Saunier Duval